ALPHA GAMER

Level up!

ALPHA-GAMER.COM

ALPHA GAMER

Assembly Guide
Guia de Montagem
Guía de Montaje
Guide d'assemblage
Montageanleitung

NEBULA

SERIES

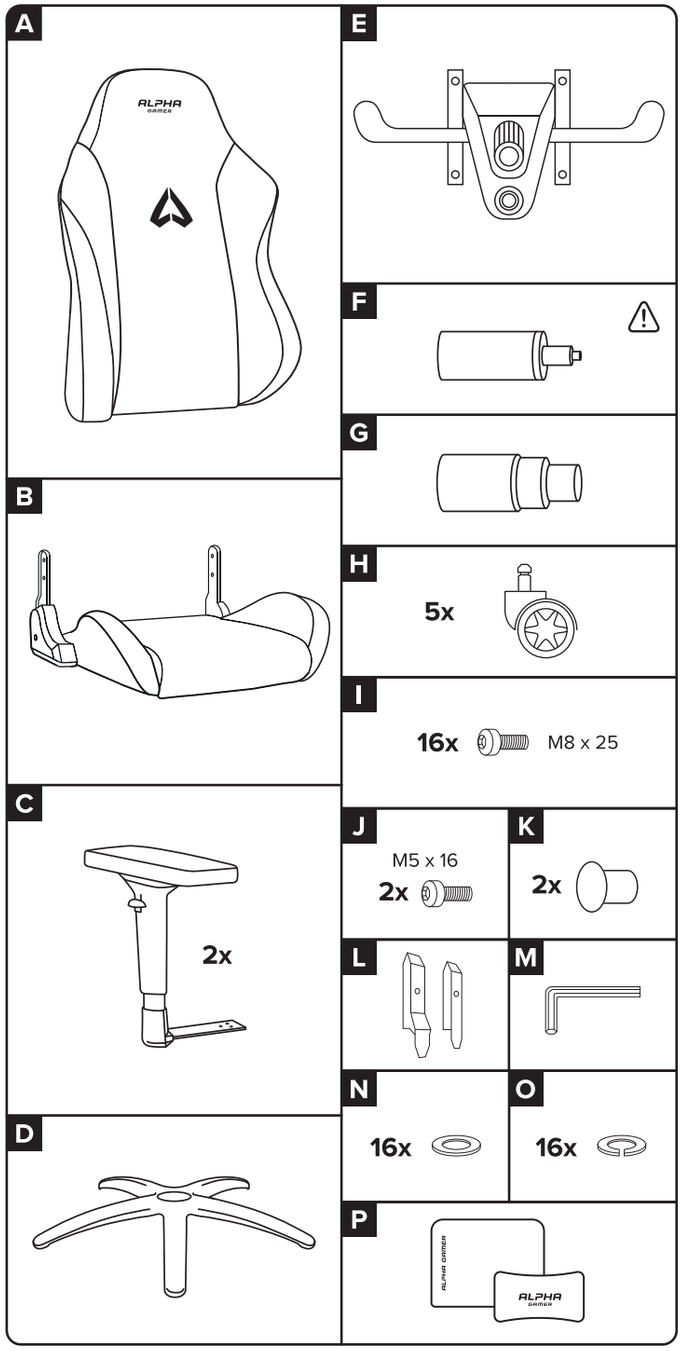

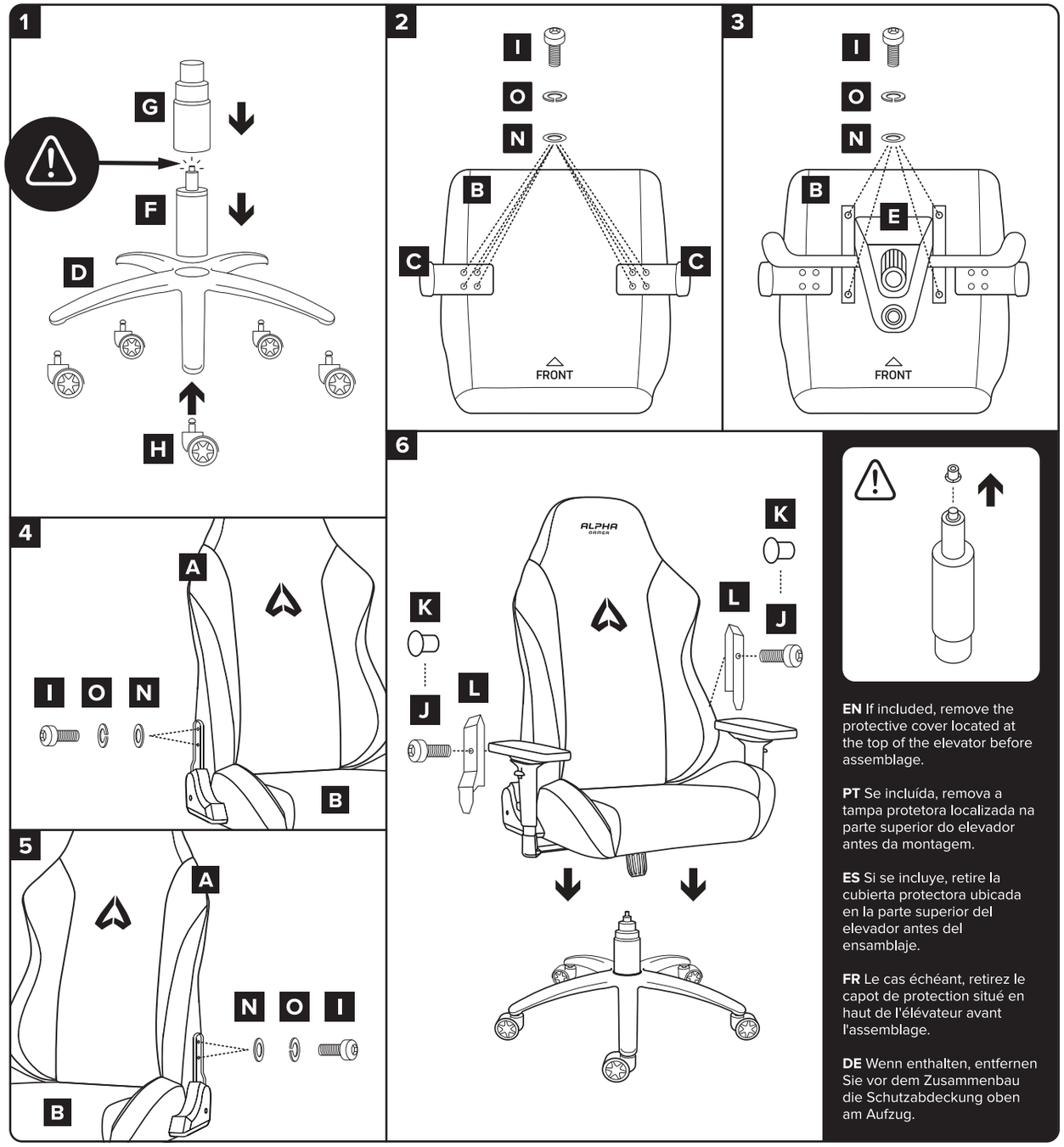

EN If included, remove the protective cover located at the top of the elevator before assemblage.

PT Se incluída, remova a tampa protetora localizada na parte superior do elevador antes da montagem.

ES Si se incluye, retire la cubierta protectora ubicada en la parte superior del elevador antes del ensamblaje.

FR Le cas échéant, retirez le capot de protection situé en haut de l'élévateur avant l'assemblage.

DE Wenn enthalten, entfernen Sie vor dem Zusammenbau die Schutzabdeckung oben am Aufzug.